VFM-DSB Suporte de secretária para monitor 100×100

vav.link/pt-pt/vfm-dsb VFM-DSB EU SAP: 4740100 US SAP: 13445541

Garantia vitalícia

Suporte de secretária independente para ecrãs até 32"
Preto (apenas)
Regulação total: altura, rotação e oscilação
Placa VESA de libertação rápida
Parafusos de aperto manual para uma montagem rápida

O VFM-DSD (suporte para painéis planos da Vision – suporte de secretária duplo) pega no popular suporte de coluna para secretária e substitui o grampo por uma atrativa base plana. Adequa-se a qualquer monitor que tenha orifícios de montagem traseiros de 75 x 75 mm ou 100 x 100 mm. A Vision trabalhou exaustivamente os pormenores, para tornar a sua instalação rápida e fácil.

Parafusos de aperto manual
A Vision inclui mais parafusos do que outros fabricantes, para garantir que possa instalar com êxito o seu monitor com os parafusos incluídos. Os parafusos são de aperto manual, para que possa realizar a instalação com maior rapidez, sem nenhuma ferramenta.

Libertação rápida
A placa VESA é de libertação rápida, para ajudar na montagem.

Carga de trabalho segura: 8 kg
O VFM-DS pode suportar monitores com peso até 8 kg.

Dimensão do ecrã de 13 a 32"
Se um ecrã maior tiver os pontos de montagem adequados e pesar menos do que a carga de trabalho segura, este suporte pode aguentá-lo em segurança.

Arrumação dos cabos
Os grampos no braço seguram os cabos, os quais podem ser encaminhados ao longo do suporte.

Altura variável
Deslize o braço para cima e para baixo ao longo da coluna e depois bloqueie à altura desejada. A altura da coluna é de 452 mm.

Oscilação e inclinação
O design ultraflexível permite um ajuste da inclinação entre -45° e 45° e variação da oscilação entre -90° e 90°.

Rodar
Muda facilmente o monitor da posição horizontal para a vertical.

Resistente aos riscos
O acabamento lacado é mais espesso e mais resistente aos riscos do que o pintado.

ESPECIFICAÇÕES

DIMENSÕES DA EMBALAGEM
420 x 257 x 75mm (comprimento x largura x altura)

PESO DO PRODUTO
4,46 kg

PESO EMBALADO
4,82 kg

CARGA DE TRABALHO SEGURA
8 kg

MATERIAL DE FABRICO
aço com acabamento lacado

COR
preto

DIMENSÕES VESA
75 × 75 mm 100 × 100 mm

ACESSÓRIOS INCLUÍDOS
4 parafusos M4 de 12 mm 4 parafusos M4 de 16 mm 4 parafusos M5 de 12 mm 4 parafusos M5 de 16 mm

GARANTIA
garantia vitalícia, com devolução ao fabricante
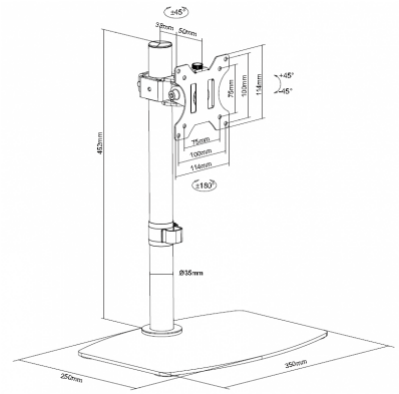
CONFORMIDADE
RoHS, REACH