TC3 USBA Module USB-A vers USB-B TC3

vav.link/fr/tc3_usba TC3 USBA EU SAP: 3446580

Garantie à vie

Prise de type « B » à l'arrière comme sur un châssis d'imprimante
Prise de type « A » à l'avant comme sur un châssis d'ordinateur portable
Occupe 1 emplacement de module
USB 3.0 (compatible avec les versions antérieures à 2.0)

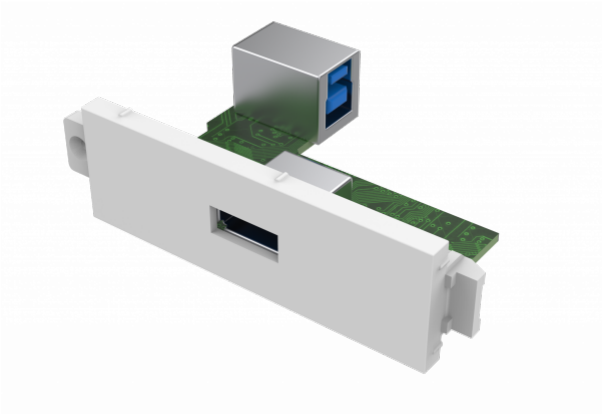

Ce module fait partie de la famille des dalles de connectivité Techconnect de Vision.

Se fixe à un cache
Les modules Techconnect se fixent à un cache, qui à son tour se fixe à un boîtier arrière, à un boîtier encastrable (pour les murs creux) ou à une dalle de table.

Longue durée de vie
Si vous cassez un module ou si vous devez le changer, il vous suffit de remplacer cet élément et non l'ensemble de la dalle.

Flexibilité
Vous vous rendez sur place et les clients changent d'avis sur leur dalle audiovisuelle ? Aucun problème.

Solidité
Les pièces Techconnect sont robustes et résistent à une utilisation quotidienne. Des nervures et des renforcements aux endroits sensibles consolident l'ensemble.

Produit éprouvé
En plus de 15 ans, la dalle audiovisuelle Techconnect a évolué et est devenue l'une des plus utilisées dans le monde.

CARACTÉRISTIQUES

COULEUR
blanc

MATÉRIAU
plastique ABS

DIMENSIONS DU PRODUIT
64 x 21 x 32 mm / 2,5" x 0,83" x 1,26"
(hauteur x largeur x profondeur)

POIDS DU PRODUIT
0,02 kg (0,04 lb)

POIDS EMBALLÉ
0,02 kg (0,04 lb)

DIMENSIONS PRODUIT EMBALLÉ
90 x 150 mm/ 3,54 x 5,91 po

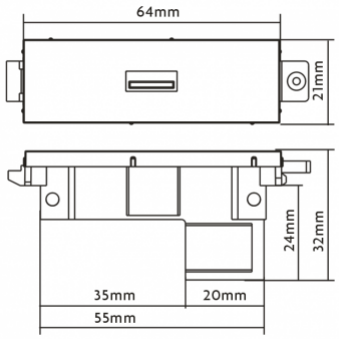
64mm
21mm
24mm
32mm
35mm
20mm
55mm