TC3 BLANK TC3 Blindplattenmodul

vav.link/de/tc3_blank TC3 BLANK EU SAP: 3446572 US SAP: 12980822

30 jahre garantie

Einfache Leermodule zum Verschließen nicht verwendeter Öffnungen im Surround
Belegt 1 Modulsteckplatz

Dieses Modul ist Teil der Techconnect-Anschlussfrontplattenfamilie von Vision.

Zur Befestigung am Rahmen
Techconnect-Module können an einem Rahmen befestigt werden, der wiederum an einem Installationsgehäuse, Klemmring (für Hohlwände) oder an einer Tischfrontplatte befestigt werden kann.

Zukunftssicher
Wenn Sie ein Modul beschädigen oder in der Zukunft austauschen müssen, können Sie einfach dieses Teil ersetzen – nicht die gesamte Frontplatte.

Flexibel
Wollen Sie sich zu den Kunden begeben, sodass sie vor Ort an ihrer AV-Frontplatte ändern können, was sie wollen? Kein Problem!

Solide
Techconnect-Teile sind robust für die Strapazen des täglichen Einsatzes. Dies umfasst Verstärkungsstreben und Bewehrungen, dort wo erforderlich.

Bewährt
Techconnect wurde seit mehr als 15 Jahren verbessert und hat sich zu einer der beliebtesten AV-Frontplatten der Welt entwickelt.

SPEZIFIKATIONEN

FARBE
Weiß

MATERIAL
ABS-Kunststoff

PRODUKTABMESSUNGEN
64 x 21 x 9 mm

PRODUKTGEWICHT
0,02 kg (0,04 lb)

VERPACKUNGSGEWICHT
0,02 kg (0,04 lb)

PACKMASS
90 x 150 mm/ 3,54" x 5,91"

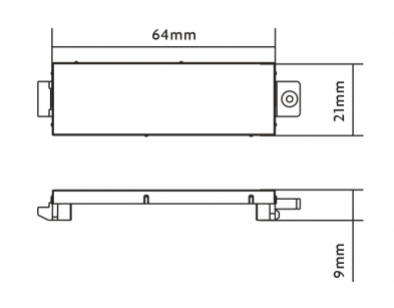
64mm
21mm
9mm