CS-1800P Pair 60W Bluetooth Plafond Active Haut-Parleurs

vav.link/fr/cs-1800p CS-1800P EU SAP: 3715630 US SAP: 12928310

FIN DE VIE SEPTEMBER 2021

Garantie à vie

Amplificateur 2 30 watts (RMS) intégré
1 entrée câblée / 1 entrée Bluetooth
Peut être connecté en chaîne
Télécommande infra-rouge incluse

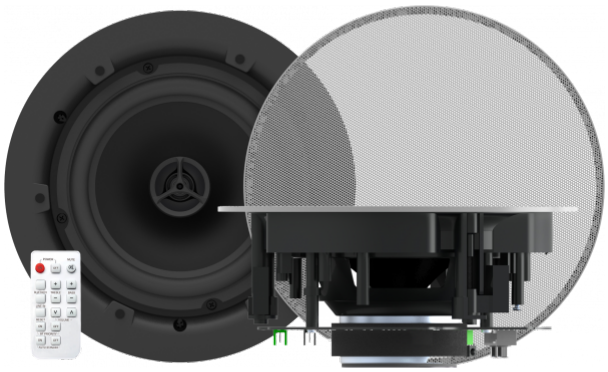

Basé sur des haut-parleurs Vision passifs de plafond, le CS-1800P intègre en outre un puissant amplificateur de 60 W qui vous dispense de recourir à un ampli externe. Il est idéal si vous recherchez une solution audio autonome, par exemple pour une salle de réunion ou de classe.

Bluetooth 4.0
Connexion sans fil directe depuis votre téléphone ou votre ordinateur portable. Remarque : sous Windows, les pilotes Bluetooth sont implémentés de façon variable et peuvent ne pas fonctionner

Renommer le Bluetooth
***Disponible sur tout le stock expédié à partir de février 2018
Connexion par prise USB à un ordinateur pour modifier le nom et le code.

Basculement automatique
Vous pouvez choisir de passer directement en mode Bluetooth lorsque l'appareil est couplé ou basculer manuellement lorsque vous le souhaitez.

Télécommande
La télécommande infrarouge propose une gamme d'options complète, y compris le réglage des graves et des aigus.

IR avant et arrière
Basculez entre le récepteur IR avant ou le récepteur IR arrière (si vous utilisez un système de contrôle câblé) ou l'arrêt.

Maître/Esclave
Comme tous ceux produits par Vision, ces haut-parleurs actifs sont conditionnés et vendus par paires. L'ampli est logé dans le haut-parleur dit « maître » hébergeant le tableau de raccordement, avec une sortie pour le haut-parleur passif ou « esclave ».

Connexion en chaîne
En cas de besoin, vous pouvez brancher une deuxième paire de CS-1800P sur la sortie audio prévue. En fait, vous pouvez utiliser cette sortie niveau ligne pour relier en chaîne autant de paires que vous le souhaitez.

RS-232
Pour vous aider dans l'intégration d'un environnement audiovisuel entièrement sous contrôle, ces haut-parleurs peuvent être commandés au moyen des codes série RS-232.

Mémoire
Lors de la connexion de l'alimentation, le CS-1800P s'allume automatiquement et reprend les réglages d'entrée et de volume précédents. Dès le rétablissement de l'alimentation, les haut-parleurs se remettent automatiquement en marche.

Haut-parleurs à deux voies
L'appareil est à deux voies, avec un transducteur des graves et un des aigus qui lui confèrent une sonorité remarquable pour les présentations et l'enseignement.

Veille automatique
Si l'amplificateur ne détecte aucune entrée, il passe automatiquement en mode veille. Il se remet en marche automatiquement dès que vous appuyez sur la touche lecture de l'une de vos sources. Cette fonction automatique peut être désactivée avec la télécommande.

Grille sans collerette
Une fois les haut-parleurs fixés, la grille sans collerette s'encastre magnétiquement.

Facile à installer
Grâce au gabarit inclus, l'installateur n'aura aucune difficulté à tracer la ligne de découpe au plafond. Découpez un trou de 198 mm (7,8 po) et placez-y le haut-parleur : sitôt dit sitôt fait.

Faible épaisseur
D'une profondeur de 95 mm (3,74 po) seulement, les CS-1800P peuvent être positionnés de manière optimale dans la pièce. Ils conviennent dès lors qu'il existe un faux plafond.

Filtrage
La répartition des tâches entre les deux transducteurs est assurée par un circuit de filtrage de haute qualité.

CARACTÉRISTIQUES

DIMENSIONS D'UN HAUT-PARLEUR
232 x 95 mm / 8,8 po x 3,7 po (diamètre 224 mm sans grille)

GABARIT DE DÉCOUPE
198 mm (7,8 po)

DIMENSIONS DE L'EMBALLAGE
250 x 250 x 270 mm / 9,8 x 9,8 x 10,6 po

POIDS DU HAUT-PARLEUR MAÎTRE
1,3 kg / 2,9 lb

POIDS DU HAUT-PARLEUR ESCLAVE
1,1 kg / 2,7 lb

POIDS BRUT
4,0 kg / 8,8 lb (la paire)

MATÉRIAU DE CONSTRUCTION
Plastique (ABS)

COULEUR
Blanc

SORTIE DE L'AMPLIFICATEUR
2 x 30 watts (RMS)

TRANSDUCTEUR DES GRAVES
Polypropylène 6,5 po

TRANSDUCTEUR DES AIGUS
Soie 0,5 po

IMPÉDANCE DE SORTIE
8 ohms

SENSIBILITÉ
89 dB (1 W à 1 m)

RÉPONSE EN FRÉQUENCE
80 Hz-20 kHz

CONSOMMATION ÉLECTRIQUE
≤ 70 w

ENTRÉE DE NIVEAU DE LIGNE
RCA double

SORTIE HAUT-PARLEUR
Connecteur Euroblock

ENTRÉE EN CHAÎNE
minijack 3,5 mm

SORTIE EN CHAÎNE
minijack 3,5 mm

ENTRÉE HAUT-PARLEUR
Connecteur Euroblock

ACCESSOIRES INCLUS
1 câble haut-parleur de 5 m (16,4 pi) de longueur 1 télécommande (pile incluse : CR2025 3 V, lithium-manganèse)

ALIMENTATION ÉLECTRIQUE
Alimentation externe CA 100-240 V 50/60 Hz – 24 V / 3 A

TRANSFORMATEUR DE TYPE ORDINATEUR PORTABLE

4 CÂBLES AVEC PRISE C8, LONGUEUR 0,5 M INCLUS
UK/EU/US/AU

LONGUEUR DU BRIN DE SORTIE CC
1,5m (5ft)

DIMENSIONS DU TRANSFORMATEUR
120 x 52 x 32 mm / 4,72 x 2,0 x 1,2 po

GARANTIE
Garantie retour atelier à vie

CONFORMITÉ
RoHS, CE/EMC, IEC, RCM-SDOC, RCM-POC, BT, CE-RED, FCC-BT3, FCC-BT4, REACH

TÉLÉCOMMANDE INFRAROUGE DE RECHANGE
CS-1800P RC [SAP: 3940955]

ALIMENTATION ÉLECTRIQUE DE SECOURS
TC2 P24V3A [SAP: 3940953]