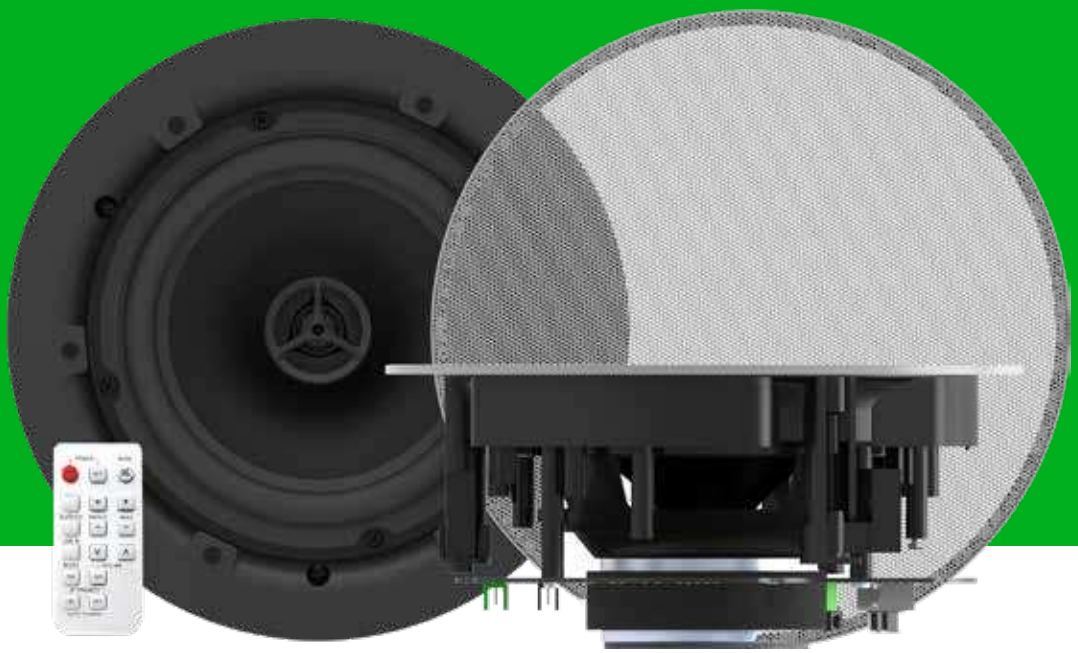

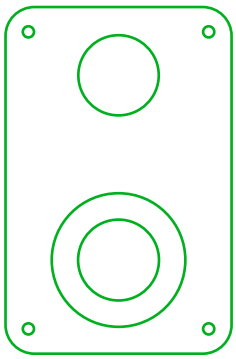

Audio

- Amplificatori
- Altoparlanti Attivi
- Altoparlanti Passivi

Amplifiers

Garanzia
a vita

2 x 25w Digital Amplifier

AV-1900 / SAP: 5557274

Amplificatore digitale a bassa impedenza 2 x 50 W RMS (a 8 ohm)
Ingresso 1: stereo a livello di linea (2-fono/RCA) o microfono (XLR)
Ingresso 2: stereo a livello di linea (2-fono/RCA) o microfono (Phoenix)
Ingresso 3: Bluetooth o microfono (Phoenix)
Ingresso 4: stereo a livello di linea (mini-jack) o microfono (Phoenix)
1 pre-uscita a livello di linea
Ingressi microfono bilanciati con alimentazione Phantom
Controllo RS-232

vav.link/it/av-1900

Amplificatore TC3 da 50 W

TC3-AMP / SAP: 3446595

Amplificatore digitale 2 x 25 W (RMS) a 8 ohm estremamente compatto
2 ingressi stereo (ingresso 1 duplicato sulla parte anteriore e su quella posteriore)
Telecomando IR incluso

vav.link/it/tc3-amp

Amplificatore TC3 da 50 W

TC3-AMP+ / SAP: 8468232

Estremamente compatto 2 x 25 W (RMS) a 8 ohm Amplificatore digitale
2 ingressi stereo (Ingresso 1 duplicato anteriormente e posteriormente)
Telecomando a infrarossi incluso
Coppia di altoparlanti da 5,25" inclusa

vav.link/it/tc3-ampplus

Active Loudspeakers

Garanzia
a vita

Soundbar attiva da 100 W

SB-1900P / SAP: 4801694

2 amplificatori da 90 watt (PICCO) integrati
HDMI - 2 ingressi, 1 uscita
1 ingresso mini-jack
Ingresso Bluetooth (rinominabile e con PIN configurabile)
Telecomando incluso
RS-232
Ingresso ARC HDMI (per controllare il volume attraverso il telecomando del monitor)

vav.link/it/sb-1900p

Coppia di altoparlanti attivi da soffitto con Bluetooth, 70 watt

CS-1900P / SAP: 4883105

Amplificatore da 2 x 35 watt (RMS) integrato
1 ingresso cablato / 1 ingresso Bluetooth
Commutazione tra modalità indipendente e a cascata
Telecomando a infrarossi incluso
Possibilità di disattivare il BT

vav.link/it/cs-1900p

SP-800P COPPIA DI ALTOPARLANTI ATTIVI DA 24 W (Copy)

SP-900P / SAP: 4820817

Due amplificatori digitali da 27 watt integrati
Due ingressi combinati (1 mini-jack e 1 2-fono)
Alimentazione interna
Staffe da parete regolabili incluse

vav.link/it/sp-900p

Active Loudspeakers

Garanzia
a vita

SP-1800P Coppia 60w Diffusori Attivi (Copy)

SP-1900P / SAP: 4991366

2 amplificatori da 30 watt integrati
Ingresso a livello di linea tramite 2-fono (RCA)
Bluetooth 5.0 (disattivabile)
Controllo RS-232
Controllo toni (tramite RS-232)

vav.link/it/sp-1900p

Passive Speakers

Garanzia
a vita

Coppia di altoparlanti da parete a 3 vie

SP-1800 / SAP: 3635038

Altoparlanti da 50 w con woofer da 5,25"
Staffe da parete incluse con campo di regolazione dell'inclinazione pari a 60°
Bianchi, venduti in coppia

vav.link/it/sp-1800

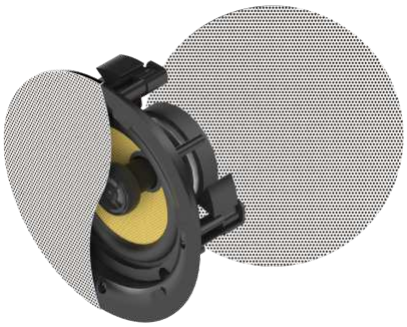

Coppia di altoparlanti da soffitto

CS-1900 / SAP: 4815044

Griglia magnetica sottile senza bordo laterale
Woofer in fiberglass woven da 6,5" di prima qualità
Grande tweeter in silk da 0,75"
Crossover passivo

vav.link/it/cs-1900

Audi

Prodotto		Numero di parte	Collegamento
	2 x 25w Digital Amplifier	AV-1900	vav.link/it/av-1900
	Soundbar attiva da 100 W	SB-1900P	vav.link/it/sb-1900p
	SP-800P COPPIA DI ALTOPARLANTI ATTIVI DA 24 W (Copy)	SP-900P	vav.link/it/sp-900p
	Coppia di altoparlanti da parete a 3 vie	SP-1800	vav.link/it/sp-1800
	SP-1800P Coppia 60w Diffusori Attivi (Copy)	SP-1900P	vav.link/it/sp-1900p
	Coppia di altoparlanti da soffitto	CS-1900	vav.link/it/cs-1900
	Coppia di altoparlanti attivi da soffitto con Bluetooth, 70 watt	CS-1900P	vav.link/it/cs-1900p
	Amplificatore TC3 da 50 W	TC3-AMP	vav.link/it/tc3-amp
	Amplificatore TC3 da 50 W	TC3-AMP+	vav.link/it/tc3-ampplus